Manœuvre électrique solaire SOMFY®

1 : Coulisse
2A : Embout crabot *(si poids tablier ≤ 25kg ou LCC ≤ 2500)*
2B : Tandem polyvalent *(si poids tablier > 25kg ou LCC > 2500)*
3 : Tube Octo60, en acier galvanisé
4B : Support moteur SOMFY®
5B : Moteur tubulaire Oximo 40 RTS, 12V DC, indice de protection IP44, *(puissance de 17 à 29 W selon le poids du tablier)*
6B : Goupille moteur SOMFY®
7A : Gousset de fixation
8A : Tourillon Ø12 *(si poids tablier ≤ 25kg ou LCC ≤ 2500)*
8B : Coussinet à broche + visserie + goupille *(si poids tablier > 25kg ou LCC > 2500)*
9 : Jambe de force
31B : Emetteur mural ou portable RTS
41 : Support interface moteur LS/LT avec visserie
42 : Adaptation interface moteur LS/LT
43 : Roue + couronne moteur Octo60
44 : Batterie avec 0.15 ml de câble noir 2 conducteurs, technologie Ni-Mh sans plomb *(430x30x28)*, 12V, capacité 2.2 Ah, indice de protection IPX4, fixée *(à la charge du client)* dans le caisson par 2 clips (**45**)
45 : Clip Ø20 *(pour fixer la batterie)*
46 : Câble Y connexion moteur vers batterie + panneau
47 : Panneau photovoltaïque, en résine noire, technologie Monocristallin *(470x60x6)*, indice de protection IPX4, puissance 3.2 W
48 : Kit support pour panneau photovoltaïque déporté *(fixation murale)*
49 : Câble noir, longueur 5 ml, 2 conducteurs *(2 x 0.75 mm²)* pour panneau photovoltaïque déporté
50 : Boîtier d'alimentation de dépannage permettant d'effectuer une recharge de la batterie

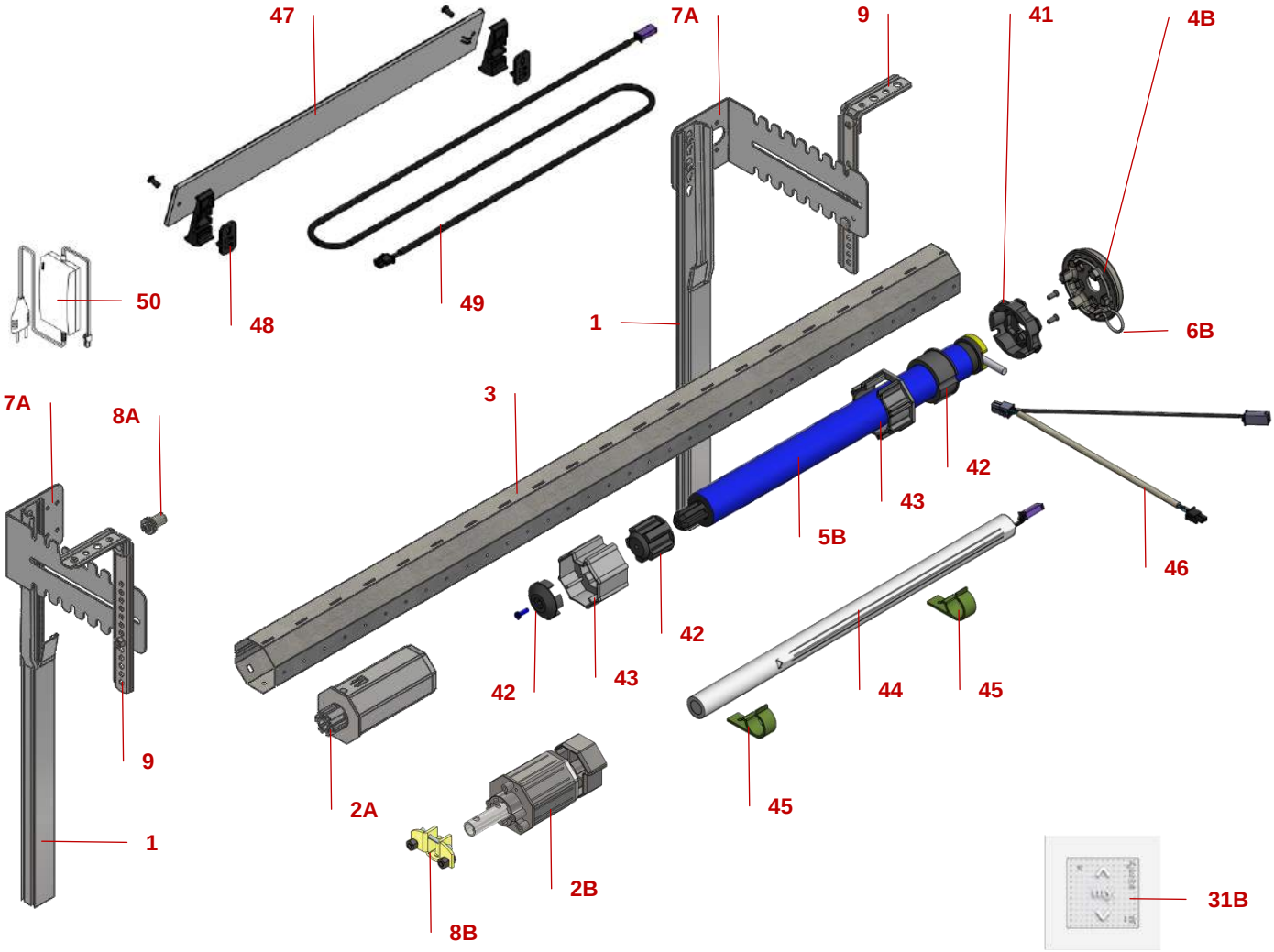

Somfy